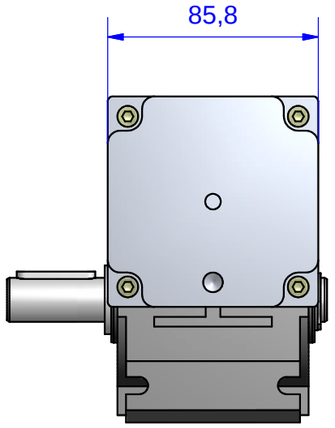

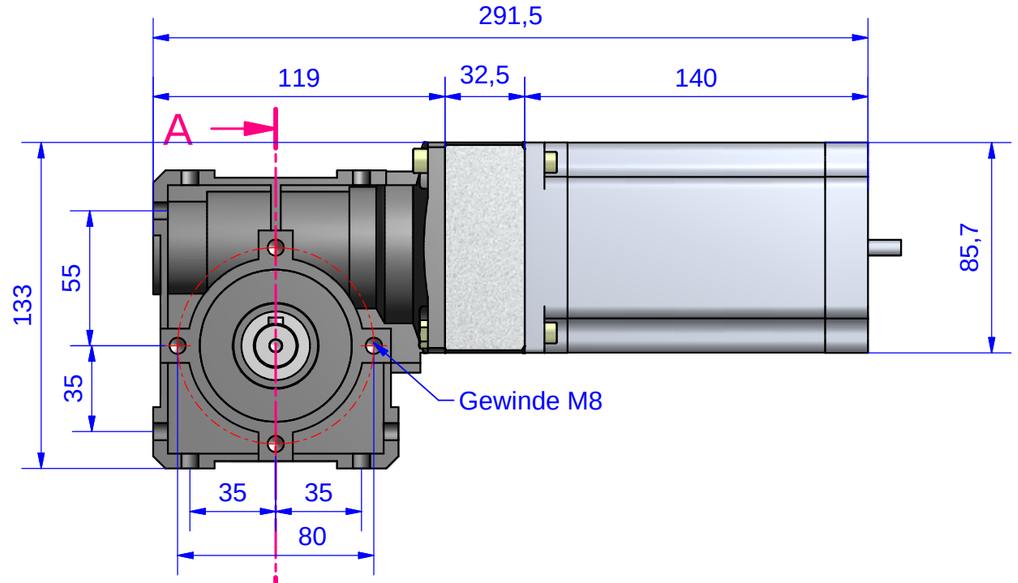

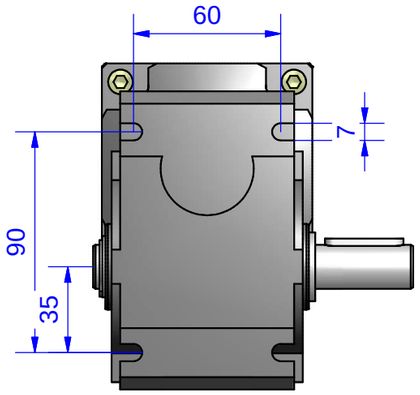

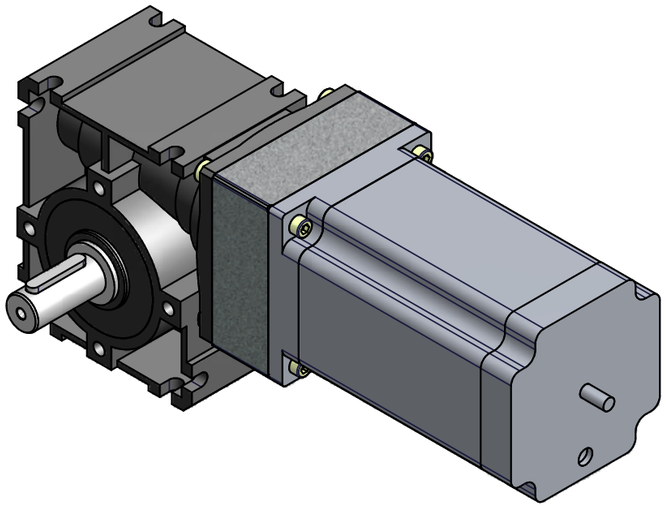

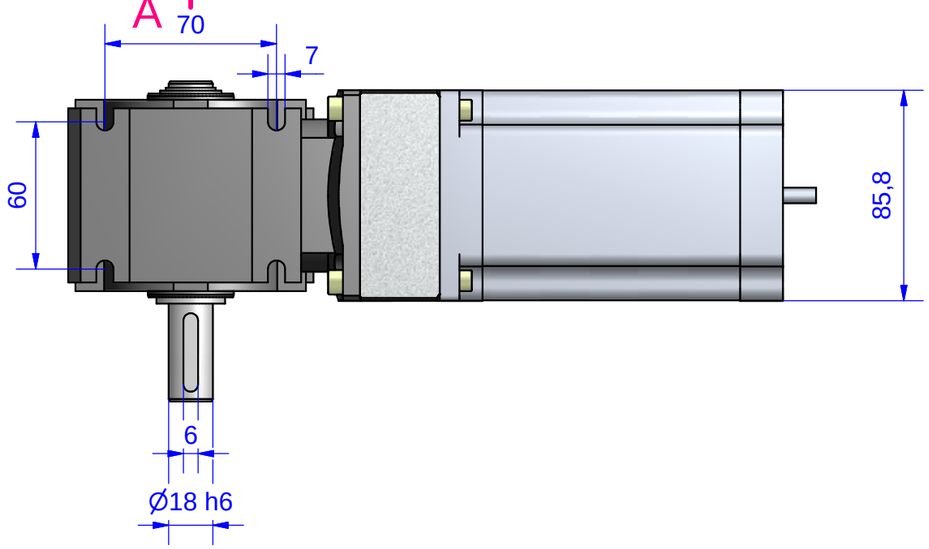

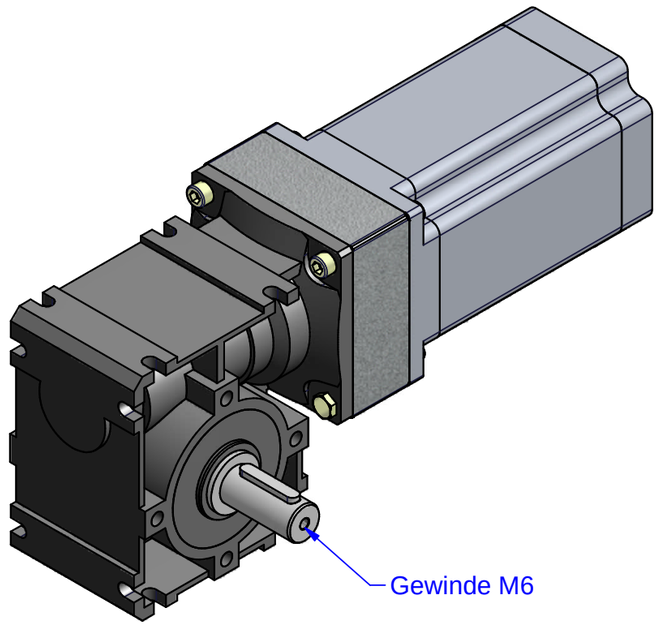

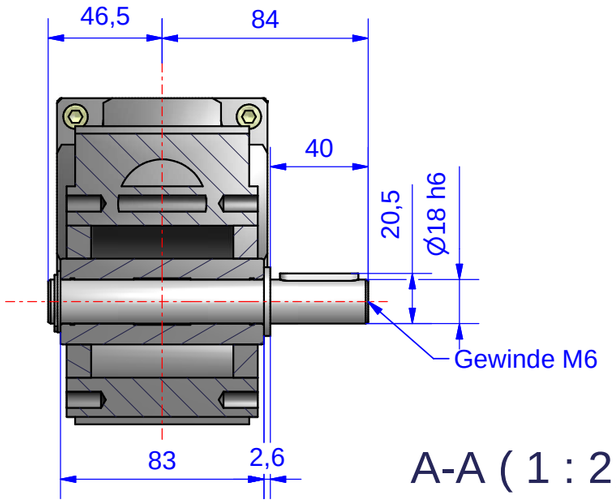

A-A (1 : 2,5)

Projekt: / Auftragsnummer				Allgemeintoleranz ISO 2768-m	Werkstück-kanten DIN 6784	Maßstab: 1:2
						Material: Oberfläche :
					Datum	Name
				Gezeichnet	01.04.2007	R.Kohl
				Kontrolliert		
				Norm		
A	EINSTECKWELLE	19.10.08	R.Kohl	NANOTEC Electronic GmbH&Co.KG		ST8918 mit angebautem Getriebe SGE80 "A"
Status	Änderungen	Datum	Name			1 / A3